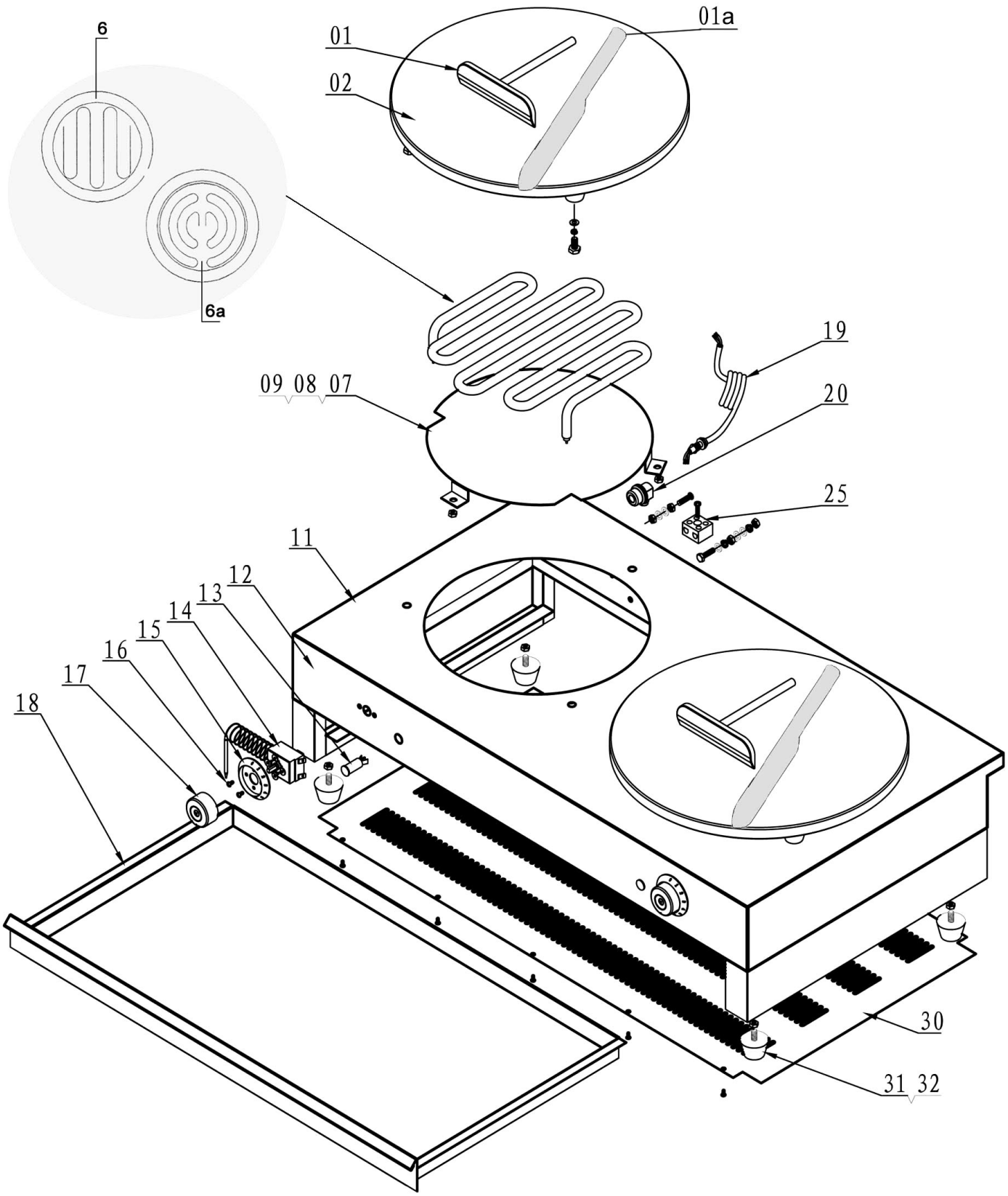

Bartscher	Elektro Crêpe-Backgerät, 2 Platten Artikel-Nr.: 104.447	Explosionszeichnung 29.03.2012	Seite 1/2

Pos.	Artikelbeschreibung	Description of item	Artikel Nr./Item No.
1a	Teigwender	crêpe spatula	010444615
1	Teigverteiler	crêpe spreader	010444614
2	Backplatte	plate	010444612
6	Heizelement	heating element	010444611
	Heizelement ab 04/2012	heating element from 04/2012	010444613
7	Isolierplatte mit Befestigung	isolation plate	01044468
8			
9			
11	Gehäuse	housing	010444711
12	Bedienblende	front panel	010444712
13	Kontrolllampe grün, 230V 14A	green indicator light, 230V 14A	A039883
14	Thermostat 250V, 16A	thermostat 250V, 16A	A039884
15	Knebel mit Rosette	knob for thermostat	A039853
16			
17			
18	Krümelschublade	crumb drawer	01044477
19	Anschlusskabel mit Stecker	power cord with plug	A039896
20	Zugentlastung	power cord jacket	016240434
25	Anschlussklemme	connecting terminal	01044462
30	Bodenplatte	bottom plate	010444730
31	Fuß mit Mutter	foot with nut	01044461
32			